06.372.0074

BOMBAS MANUAIS PARA GRAXA

BOZZA

Imagem ilustrativa

INSTRUÇÕES DE MONTAGEM

8020-G2/G3
8022
8505-G3
8520
8522-G2/G3
8620-G2/G3
8622

Dados Técnicos Bombas Manuais para Graxa

Vazão Livre: 12gr/ciclo
Pressão de Saída: 3500 PSI

Pintura eletrostática a pó.

Obs.: *Os resultados apresentados foram obtidos de bombas com vazão livre. Lubrificantes utilizados: Graxa de consistência grau 2 NLGI. Temperatura ambiente. Outra consistência de graxa, sob consulta.*

Montagem Básica

1. Recipiente
2. Presilha, manípulo ou aro de fixação
3. Compactador
4. Injetor
5. Tampa
6. Alavanca
7. Mangueira Montada

Modelos

8020-G2 - Com recipiente de 14Kg. Desenvolve pressão máxima de 3.500 PSI. Equipada com mangueira de alta pressão de 1,30m, extensão rígida e acoplador mod. 310-C e compactador de graxa plástico com mola. Vazão: 12g/Ciclo

8020-G3 - Com recipiente de 14Kg. Desenvolve pressão máxima de 3.500 PSI. Equipada com mangueira de alta pressão de 1,30m, extensão rígida e acoplador mod. 310-C e sistema strike system (conjunto com mola e compactador de graxa metálico com raspador de borracha). Vazão: 12g/Ciclo

8022 - Com recipiente oval de 20Kg. Desenvolve pressão máxima de 3.500 PSI. Equipada com mangueira de alta pressão de 1,30m, extensão rígida e acoplador mod. 310-C e compactador de graxa plástico com mola. Vazão: 12g/Ciclo

8505-G3 - Com recipiente de 5Kg. Desenvolve pressão máxima de 3.500 PSI. Equipada com alça, mangueira de alta pressão de 1,30m, extensão rígida e acoplador mod. 310-C e sistema strike system (conjunto com mola e compactador de graxa metálico com raspador de borracha). Vazão: 12g/Ciclo

8520 - Adaptável em baldes de 20Kg. Desenvolve pressão máxima de 3.500 PSI. Equipada com alça, mangueira de alta pressão de 1,30m, extensão rígida e acoplador mod. 310-C e compactador de graxa plástico com mola. Vazão: 12g/Ciclo

8522-G2 - Com recipiente de 7Kg. Desenvolve pressão máxima de 3.500 PSI. Equipada com alça, mangueira de alta pressão de 1,30m, extensão rígida e acoplador mod. 310-C e compactador de graxa plástico com mola. Vazão: 12g/Ciclo

8522-G3 - Com recipiente de 7Kg. Desenvolve pressão máxima de 3.500 PSI. Equipada com alça, mangueira de alta pressão de 1,30m, extensão rígida e acoplador mod. 310-C e sistema strike system (conjunto com mola e compactador de graxa metálico com raspador de borracha). Vazão: 12g/Ciclo

8620-G2 - Com recipiente de 14Kg. Desenvolve pressão máxima de 3.500 PSI. Equipada com mangueira de alta pressão de 1,30m, extensão rígida e acoplador mod. 310-C, compactador de graxa plástico com mola, montada com rodas. Vazão: 12g/Ciclo

8620-G3 - Com recipiente de 14Kg. Desenvolve pressão máxima de 3.500 PSI. Equipada com mangueira de alta pressão de 1,30m, extensão rígida e acoplador mod. 310-C, e sistema strike system (conjunto com mola e compactador de graxa metálico com raspador de borracha). Vazão: 12g/Ciclo

8622 - Com recipiente oval de 20Kg. Desenvolve pressão máxima de 3.500 PSI. Equipada com mangueira de alta pressão de 1,30m, extensão rígida e acoplador mod. 310-C, compactador de graxa plástico com mola, montada com rodas. Vazão: 12g/Ciclo

Funcionamento

Destrave as presilhas ou o aro de fixação, retire o conjunto de tampa e compactador de graxa, coloque graxa no recipiente, pressione o conjunto de tampa e compactador e feche o recipiente travando as presilhas ou aro de fixação, conforme o modelo adquirido.
Instale a alavanca e inicie a operação movimentando a alavanca para cima e para baixo para início da vazão de graxa pelo bico.
Se acontecer a interrupção de graxa no funcionamento da bomba, retire o conjunto de tampa e compactador verifique o volume de graxa do recipiente e de sequência na operação.
Para modelos que não possuem compactador, basta colocar graxa e iniciar a operação.

Ciclo: Equivale ao movimento de subida e descida da alavanca.

Montagem Básica

Mods.: 8520

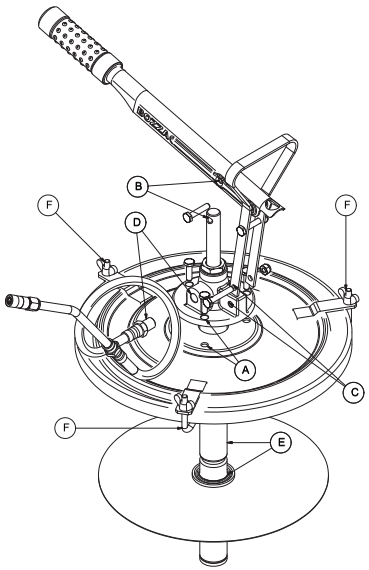

Inicie a montagem inserindo o conjunto bomba de graxa no furo central da tampa (A), fixando com os parafusos conforme a imagem.
Monte a alavanca colocando a parte frontal no eixo de comando (B) e a alça no cabeçote (C) fixando os parafusos conforme a imagem, rosqueie a mangueira (D) na saída de graxa do cabeçote (D). Insira o conjunto tampa e bomba de graxa no furo central do compactador (E). Insira o conjunto montado em um recipiente de 20 kg com graxa de sua preferência. Com o auxilio do grampo "J" (F), trave o conjunto no recipiente. Inicie a operação movimentando a alavanca para cima e para baixo para início da vazão de graxa pelo bico.

Mods.: 8020-G2/G3 * 8505-G3 * 8522-G2/G3 * 8620-G2/G3

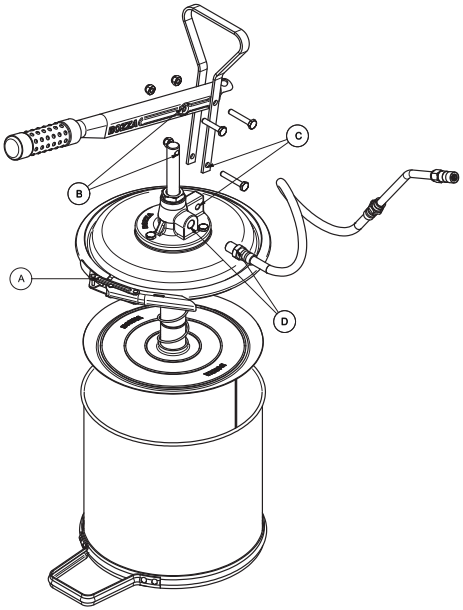

Destrave o Aro de fecho rápido (A), retire o conjunto tampa, compactador e bomba, coloque graxa** no recipiente, e feche o recipiente com o conjunto tampa, compactador e bomba travando com o aro de fecho rápido (A).
Monte a alavanca colocando a parte frontal no eixo de comando (B) e a alça no cabeçote (C) fixando os parafusos conforme a imagem, rosqueie a mangueira (D) na saída de graxa do cabeçote (D). Inicie a operação movimentando a alavanca para cima e para baixo para início da vazão de graxa pelo bico.

**O modelo 8620 acompanha carrinho.* *A graxa não acompanha o equipamento.*

Montagem Básica

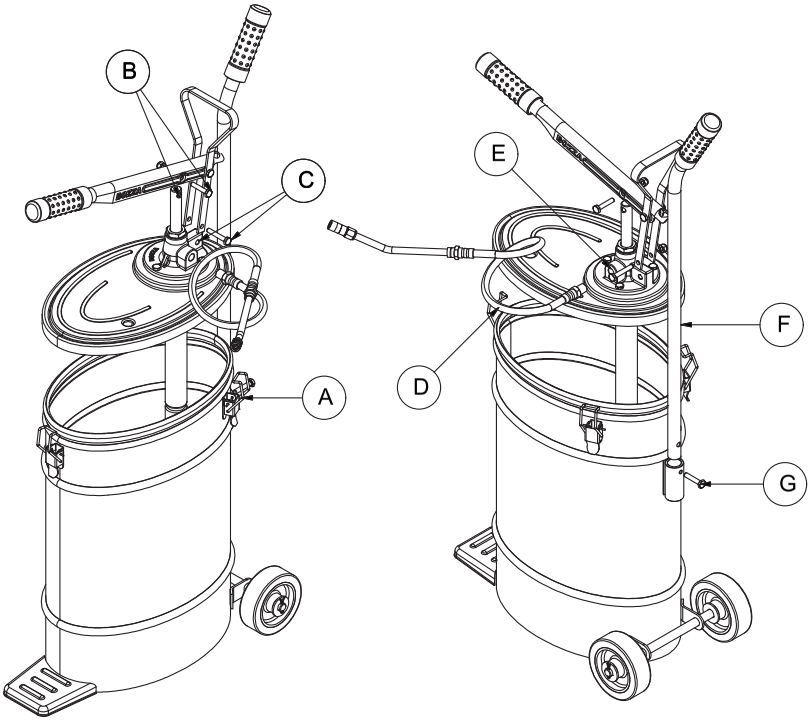

Mods.: 8022* / 8622

Destrave as Presilhas (A), retire o conjunto tampa e bomba, coloque graxa no recipiente, feche o recipiente com o conjunto tampa e bomba travando as presilhas (A).
Monte a alavanca colocando a parte frontal no eixo de comando (B) e a alça no cabeçote (C) fixando os parafusos conforme a imagem, rosqueie a mangueira (D) na saída de graxa do cabeçote (E).
Realize a montagem da alça (F) travando com o parafuso (G) para a regulagem da altura**. Inicie a operação movimentando a alavanca para cima e para baixo para início da vazão de graxa pelo bico.

**O modelo 8022 não acompanha rodas e alça. **Exclusivo para o modelo 8622.*

Recomendações Importantes

- Utilize sempre graxa de boa qualidade e evite contaminá-la com impurezas (cavacos, estopas, panos, etc.).
- Para o perfeito funcionamento de seu equipamento, mantenha sempre, no mínimo, 16cm de altura de graxa no recipiente.

Instruções de Segurança

·A bomba só deve ser operada apenas por uma pessoa treinada.
·Sempre use óculos de segurança quando operando a bomba e todos seus EPI's obrigatórios.
·Sempre use luvas quando estiver operando a bomba.
·Não aponte o fim da descarga para você mesmo ou qualquer outra pessoa porque há perigo em potencial para a injeção na pele/olhos.
·Nunca permita que qualquer parte do corpo entre em contato com os fluidos operacionais.
·Antes de manusear a bomba, verifique mangueiras quanto a sinais de desgaste, vazamentos ou conexões soltas. Se a mangueira estiver fraca, desgastada ou danificada, substitua a mangueira imediatamente.
·Em caso de acidente, procurar imediatamente emergência médica. Não tente tratar a lesão por conta própria.
·Use somente peças de fábricas genuínas para reparação.
·Não fume quando usando/perto da bomba.
·Não utilize a bomba perto de uma fonte de faísca/ chamas, etc.
·Nunca desmontar sua bomba manual sem ter feito treinamento de manutenção do equipamento.
·Nunca tocar alguma parte de seu corpo nas partes móveis de sua bomba manual. A bomba tem partes móveis que podem causar danos a sua saúde.
·Realizar o movimento de bombeamento da graxa sempre preservando suas mãos, braços , dedos fiquem longe das partes móveis da bomba manual.
·Nunca apontar a mangueira de graxa em partes de seu corpo, manusear com segurança mantendo afastado de braços, pernas, olhos e em todas as partes de seu corpo.
·Sempre utilize todos os EPIs ao manusear sua bomba e ao lubrificar seus equipamentos;
·Nunca ultrapasse a pressão máxima de trabalho recomendada de sua bomba manual está ação pode acarretar em perda de garantia do equipamento e danos graves a sua saúde.

Atenção

Sempre trabalhe com segurança dentro de seu ambiente de trabalho. Procure identificar possíveis pontos que possam causar algum acidente ou trabalho perigoso.
Se a sua bomba BOZZA apresentar algum defeito de funcionamento, não permita que pessoas inabilitadas tentem consertá-la. Utilize nossa Assistência Técnica que possui pessoal especializado e peças originais. Entre em contato com o nosso Serviço de Atendimento ao Cliente - SAC, pelo telefone 0800-195050 (ligação gratuita).

Perca de Garantia

·Defeitos ou danos resultantes do uso inadequado do produto pelo cliente.
·Defeitos ou mau funcionamento não informado ao SAC da BOZZA durante o período de garantia.
·Defeitos ou danos decorrentes de intervenção no produto realizada por terceiro não autorizado pela BOZZA.
·Produtos que tenham tido o número de serie removido, adulterado ou tornado ilegível.
·Defeitos e danos decorrentes da utilização de componentes não compatíveis com o produto.
·Produtos operados fora dos índices máximos informados.
·Defeitos e danos causados por agentes naturais (enchente, maresia) ou exposição excessiva ao calor.

JOSÉ MURÍLIA BOZZA
Comércio e Indústria Ltda

Departamento de Vendas - Departamento de Ventas - Sales Department
R. Tiradentes, 931- CEP: 09780-001
São Bernardo do Campo - São Paulo - BRASIL
Tel.: +55 (11) 2179-9966
E-mail: bozza@bozza.com *Site:* www.bozza.com